Multifilar Barrera OneTech BARDZE-BL24, MATRIX-2-S, Seguripass Módulo Entrada/Salida

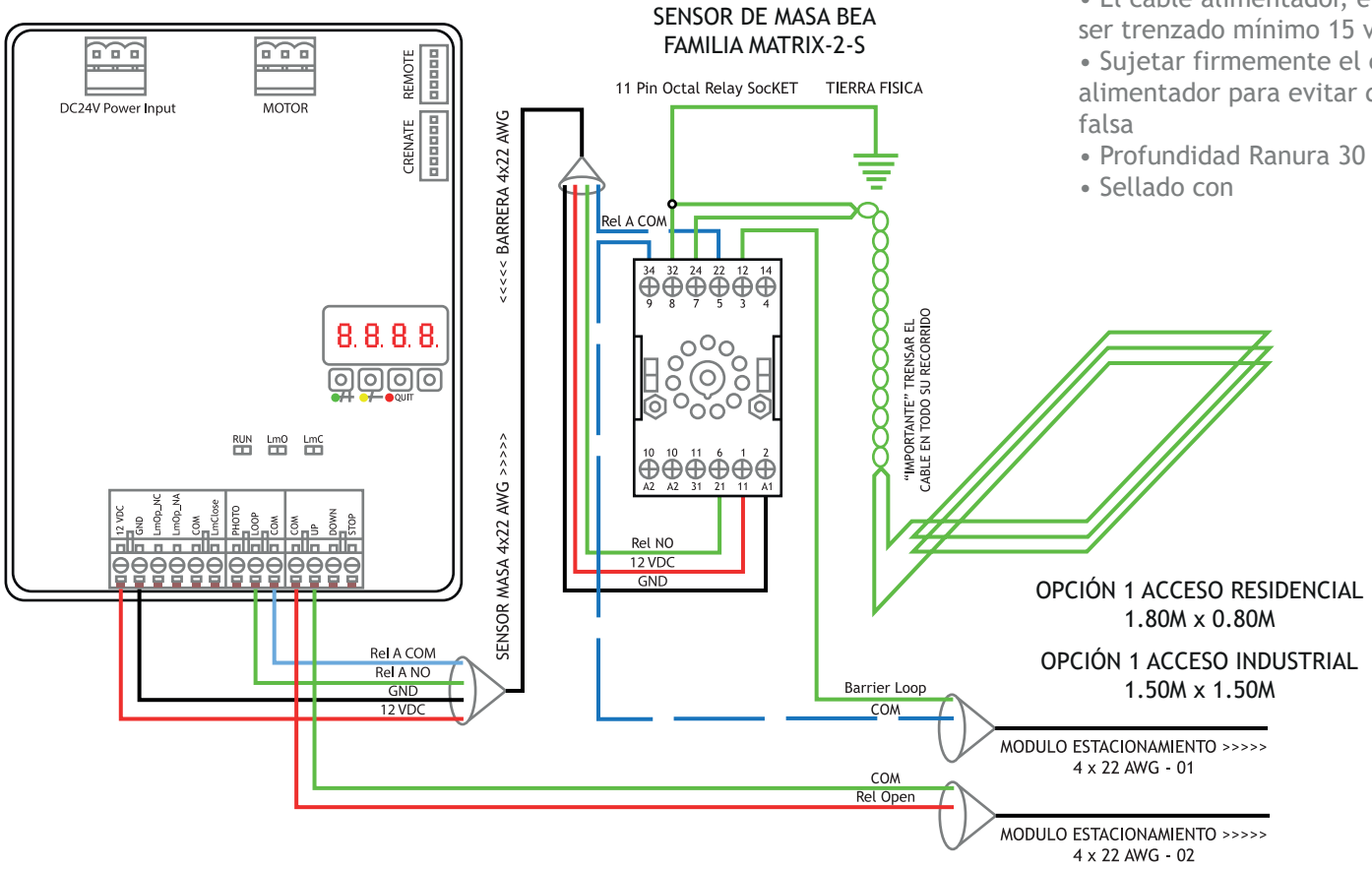

ANTENA SENSOR DE MASA

- 4 Vueltas 16 AWG Verde
- Cable Multifilamento
- Materal de aislamiento: PVC o Silicona
- El cable alimentador, el cable debe ser trenzado mínimo 15 veces por m.
- Sujetar firmemente el cable alimentador para evitar detección falsa
- Profundidad Ranura 30 ~ 50 mm
- Sellado con

*Linea Azul Punteada representa color blanco