Modelo General Multicarril Para Ingreso ó Salida de Estacionamiento

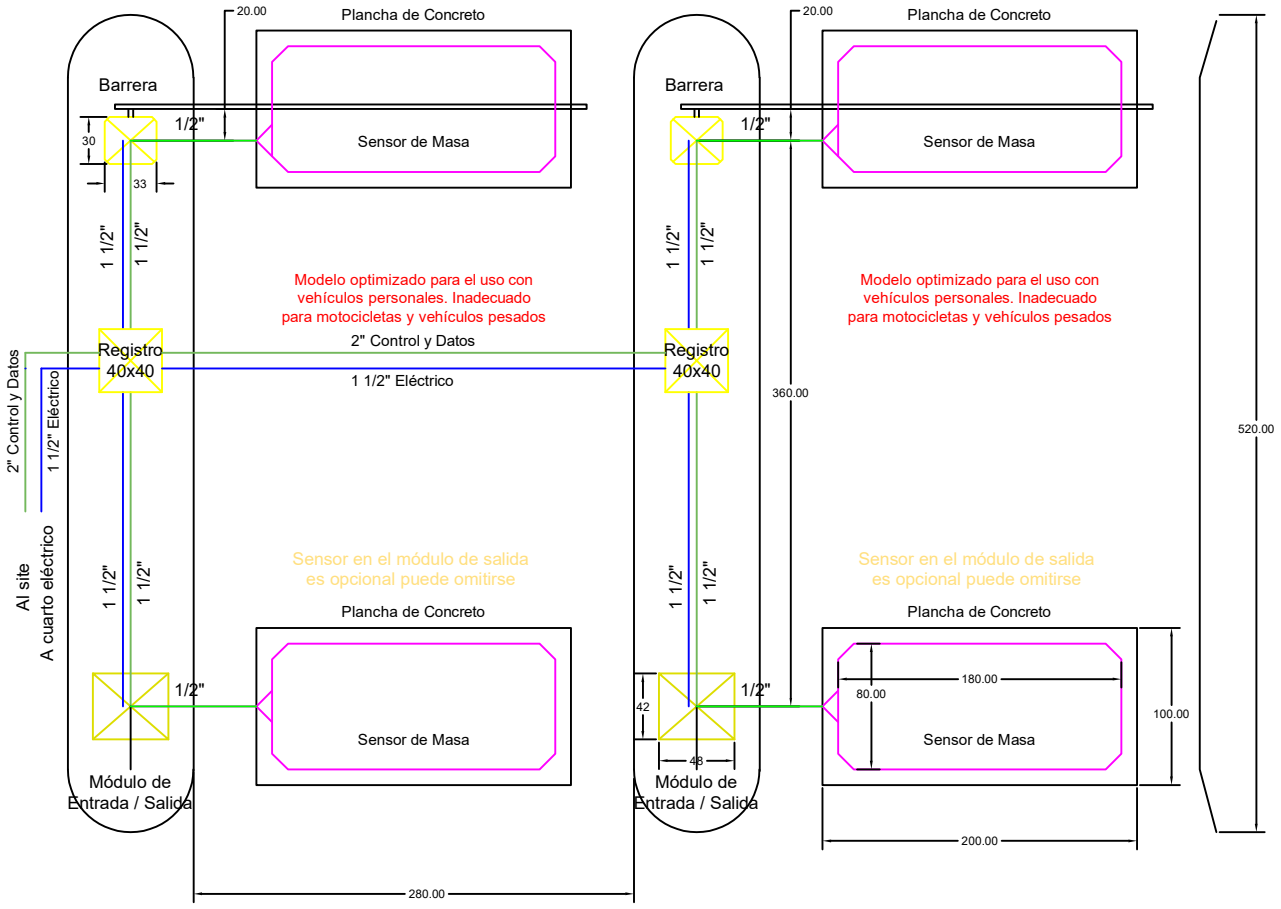

Rev. 2024/10/08 - 01