Modelo General de Ingreso y Salida a estacionamiento

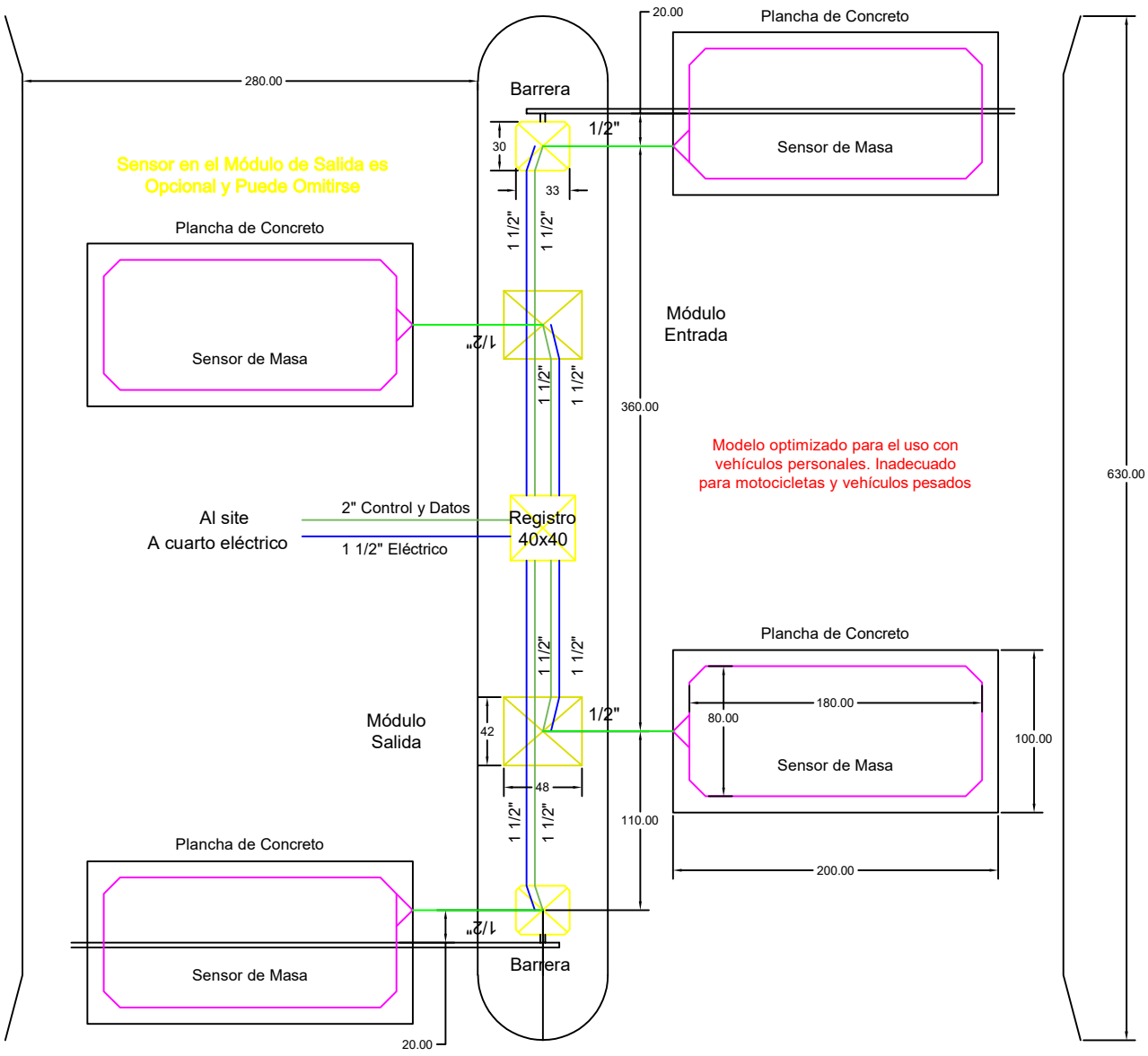

Rev. 2024/10/08 - 01